REV 更改号	DATE 日期	REVISION DETAILS 更改内容	APPD 审核并批准
A	Aug.3,2013	change the surface treatment from zinc plating to oil dipped	
B	Jul.13,2016	Change 9 +/-0.20 to 9 +/-0.25	
C	Jun.30,2019	Change 1x45degree to 45degree Add dia.16.65 +/-0.25	

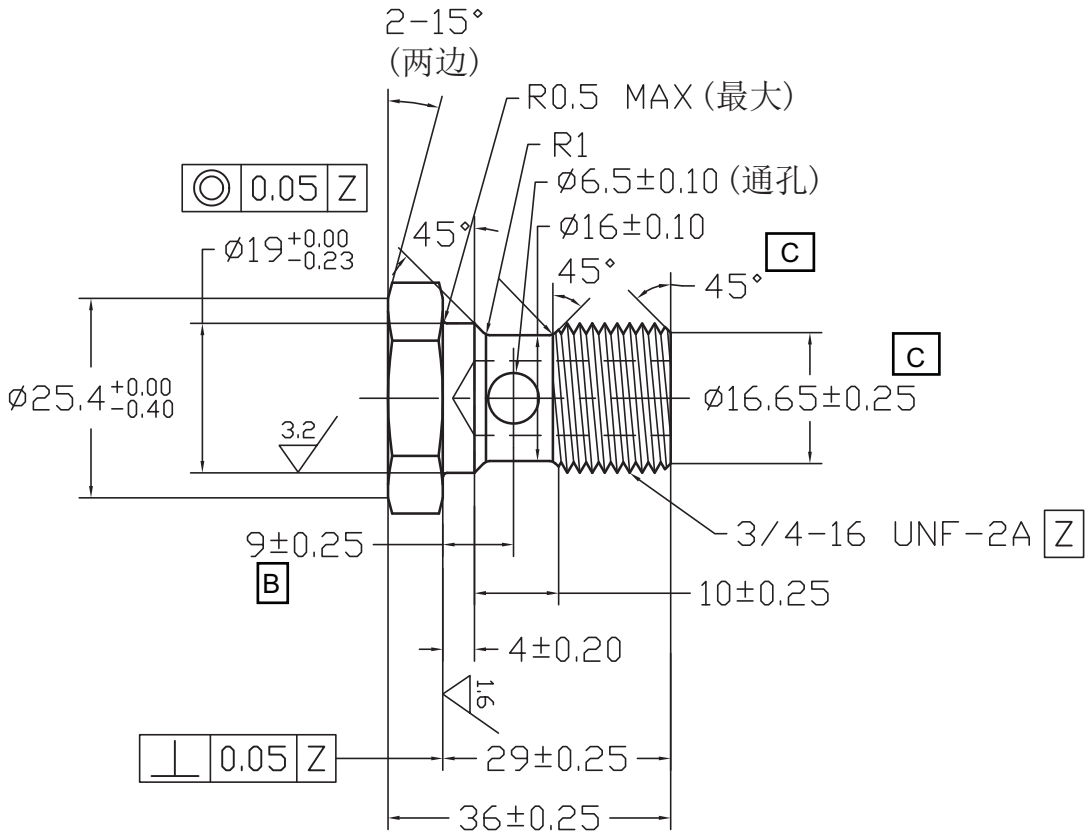

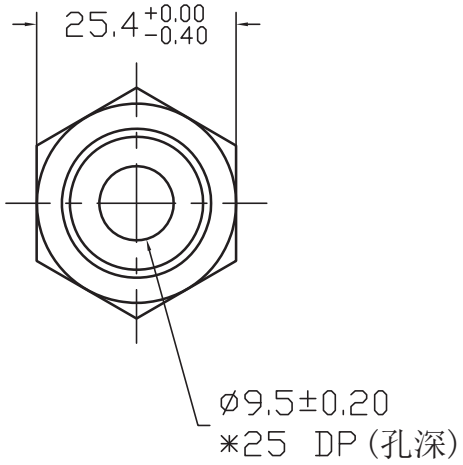

UNLESS SPECIFIED
ALL DIMENSIONS IN mm,
MACHINED SURFACES Ra=3.2um,
ANGLE TOLERANCES ±5° ,
Other tolerance except angles,
in accordance with
GB/T1804-2000(ISO2768-1)-m
and GB/T1184-1996(ISO2768-2)-m

其它事项，
图示尺寸单位为mm，
未注机加工表面粗糙度 Ra=3.2um，
未注角度公差 ±5° ，
其它未注公差（除角度外）均按：
GB/T1804-2000(ISO2768-1)-m 和
GB/T1184-1996(ISO2768-2)-m

Zhejiang Gaocheng Autoparts Co.,Ltd

PART No 零件名	40935-8		
MATERIAL	Chinese steel 45	SCALE: NTS	APPD: 批准 / DRN: 制图 Pan 2019.06.30
FINISH	Remove all sharp edges, burrs, slivers and swarf, break all edges 0.127-0.254mm. Bare steel with self colour , oil dipped. 去除所有毛刺，铁屑等残留物，锐边倒钝0.127-0.254mm. 光身，镀油。		DATE: 日期 / CHK: 审核 Pan 2019.06.30