REV 更改号	DATE 日期	REVISION DETAILS 更改内容	APPD 审核并批准
A	2020.02.25	Drawing Update	

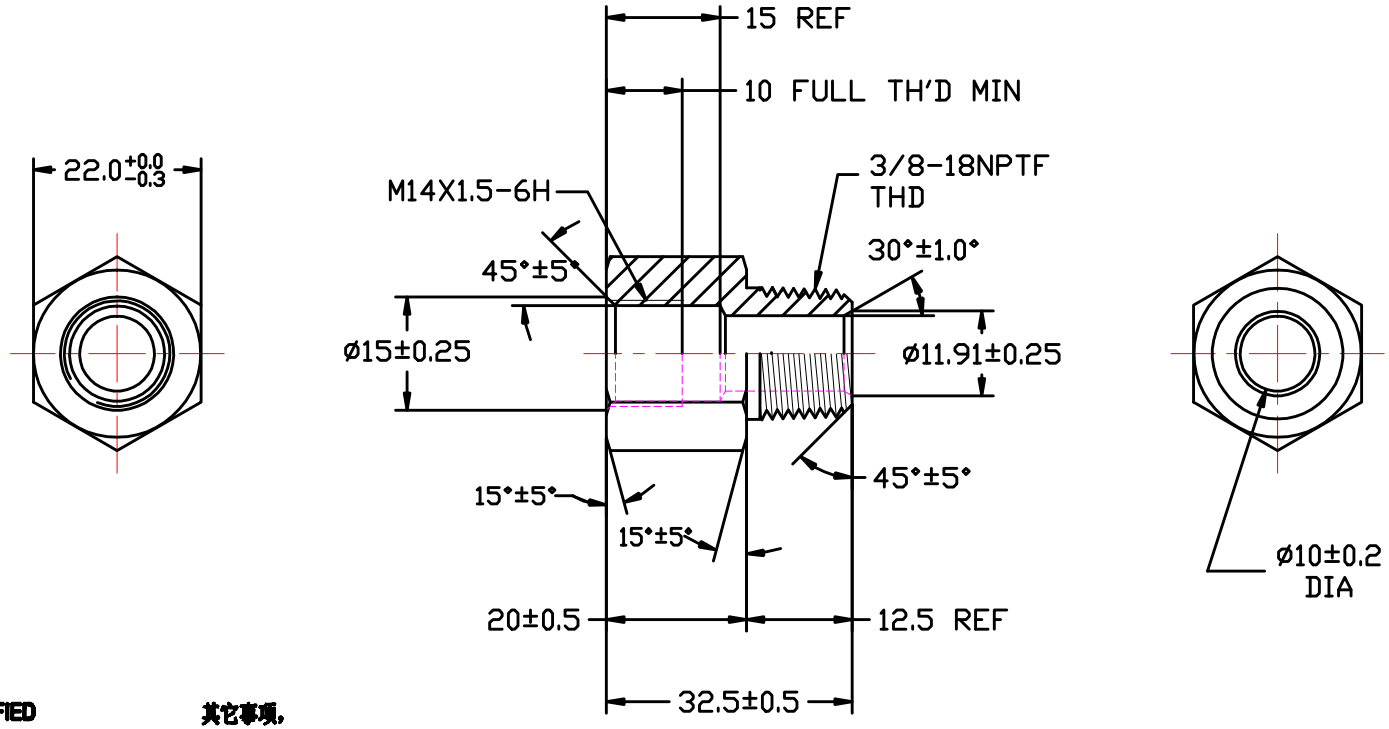

UNLESS SPECIFIED
ALL DIMENSIONS IN mm,
MACHINED SURFACES Ra=3.2um,
ANGLE TOLERANCES ±5°,
Other tolerance except angles,
in accordance with
GB/T1804-2000(ISO2768-1)-m
and GB/T1184-1996(ISO2768-2)-m

其它事项，
图示尺寸单位为mm，
未注机加工表面粗糙度 Ra=3.2um，
未注角度公差 ±5°，
其它未注公差（除角度外）均按：
GB/T1804-2000(ISO2768-1)-m 和
GB/T1184-1996(ISO2768-2)-m

Zhejiang Gaocheng Autoparts Co.,Ltd				
PART No 零件名	**6404-M14-6NPTF**			
MATERIAL	Chinese steel 45	**SCALE:**	**APPD: 批准**	**DRN: 制图** Sun Jianghuan 2020.02.25
FINISH	Remove all sharp edges,burrs,slivers and swarf, break all edges 0.127-0.254mm. ZINC PLATING WITH 8um MICRONS MINIMUM PLATING THICKNESS AND TRIVALENT CHROMATE PASSIVATION AND WITHSTAND 96 HRS TO WHITE / 144 HS TO RED RUST IN SALT SPRAY TEST. 去除所有毛刺，铁屑等残留物，锐边倒钝0.127-0.254mm. 镀锌，三价铬钝化，银白色，盐雾试验96小时无白斑，144小时无红锈，镀锌层厚度大于8um.	**NTS**	**DATE: 日期**	**CHK: 审核** Li Junbiao 2020.02.25